Ficha de Montaje. Ref: 15601

MATERIAL DEPORTIVO
Fabricación y distribución

JUEGO CANASTAS BALONCESTO DELUXE MONOTUBO TRASLADABLE 2 RUEDAS

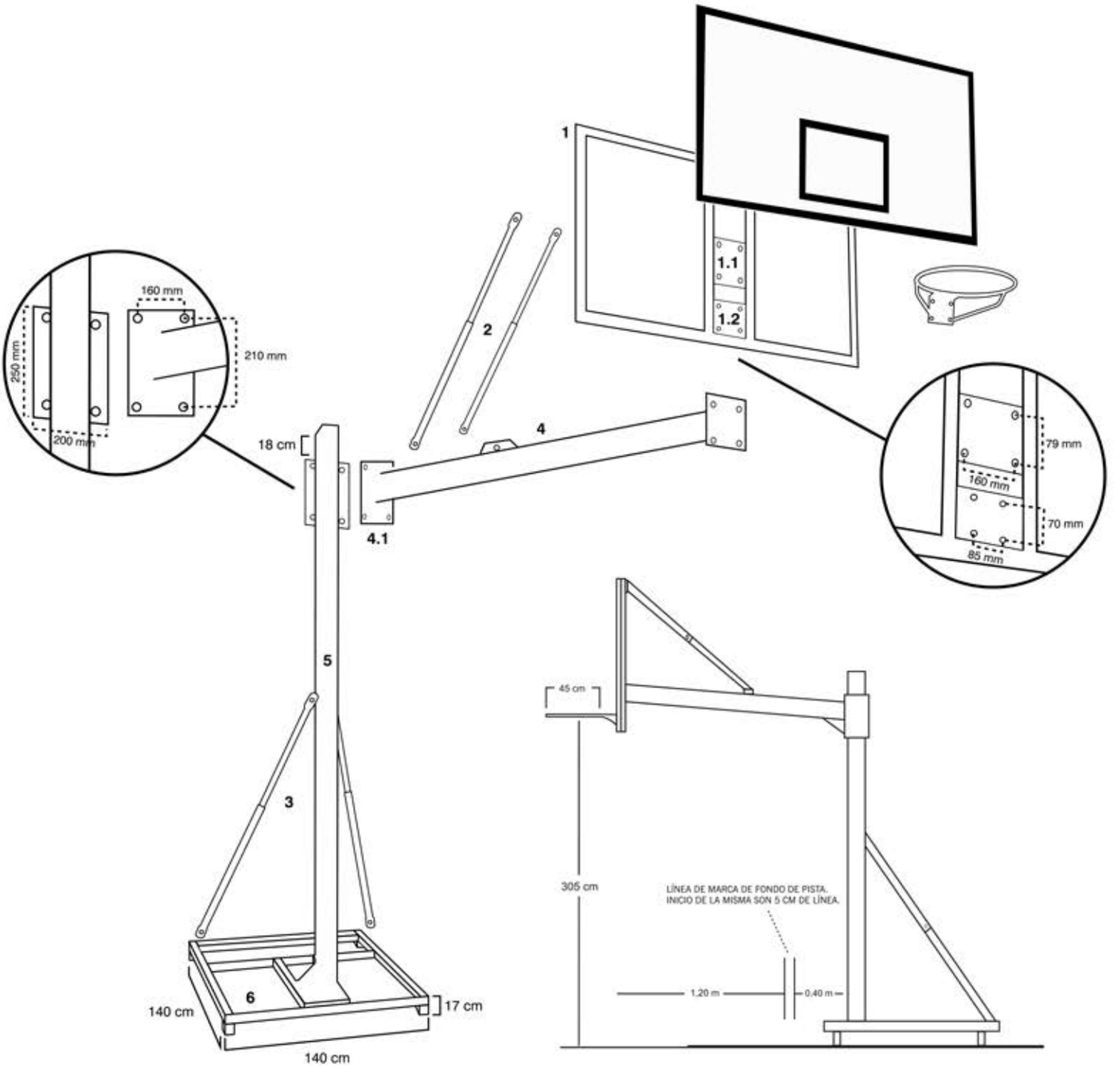

DESPIECE:

1 - SOPORTE TABLERO (sección de tubo: 40x40)
1.1 - PLETINA AMARRE VUELO (contiene tornilleria de nivelación)
1.2 - PLETINA AMARRE ARO
2 - TIRANTES SUPERIORES (extensibles de sección 25-30 mm)
3 - TIRANTES INFERIORES (extensibles de sección 25-30 mm)
4 - VUELO CANASTA
4.1 - PLETINA AMARRE VUELO MONOPOSTE
5 - MONOPOSTE
6 - BASE CON RUEDAS

INCLUYE TORNILLERIA PARA SU MONTAJE. NO INCLUYE ARO, TABLERO NI RED.

EMBALAJE:

TOTAL NÚMERO DE BULTOS: 10
2 BULTOS (BASES) 144 X 142 X 20 CM; PESO 44 KG BULTO.
1 BULTO (SOPORTES TABLEROS) 187 X 110 X 10 CM; PESO 35 KG
2 BULTOS (VUELO) 170 X 26 X 23 CM; PESO 26 KG BULTO
2 BULTOS (POSTE) 300 X 32 X 22 CM; PESO 33 KG BULTO
1 BULTO (TIRANTE INFERIOR) 140 X 9 X 6 CM; 9,5 KG
1 BULTO (TIRANTE SUPERIOR) 90 X9 X 6 CM; 9,5 KG
1 BULTO (CARRO) 106 X 27 X 10 CM; 4 KG

¡ADVERTENCIA!

BASADA EN NORMA EUROPEA UNE EN 1270.

ESTA CANASTA ESTA DISEÑADA SOLAMENTE PARA BALONCESTO Y NO PARA OTRO USO.

COMPROBAR QUE TODAS LAS FIJACIONES Y/O CONTRAPESOS ESTÁN COMPLETAMENTE AJUSTADOS ANTES DE USARLAS.

LLEVAR A CABO COMPROBACIONES PERIODICAMENTE

NO SUBIRSE A LA CANASTA Y NO COLGARSE DEL ARO

ESTA CANASTA HA SIDO FABRICADA POR